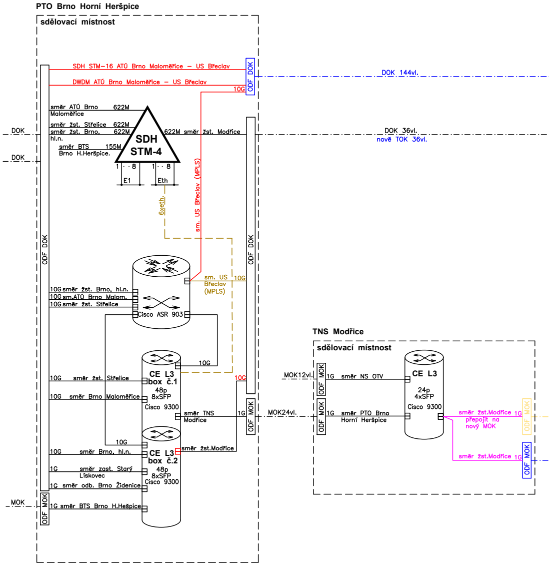
PTO Brno Horní Heršpice
sdělovací místnost
SDH STM–16 ATÚ Brno Maloměřice – US Břeclav
DWDM ATÚ Brno Maloměřice – US Břeclav
ODF DOK
DOK 144vl.
10G
směr ATÚ Brno Maloměřice 622M
směr žst. Střelice 622M
směr žst. Brno, hl.n. 622M
směr BTS Brno H.Heršpice. 155M
SDH STM-4
622M směr žst. Modřice
DOK 36vl.
nově TOK 36vl.
DOK
DOK
1 · · 8
E1
1 · · 8
Eth
6xeth.
sm. US Břeclav (MPLS)
ODF DOK
ODF DOK
10G směr žst. Brno, hl.n.
10G sm.ATÚ Brno Malom.
10G směr žst. Střelice
Cisco ASR 903
sm. US Břeclav (MPLS)
10G
10G
CE L3 box č.1
48p 8xSFP
Cisco 9300
10G směr žst. Střelice
10G směr Brno Maloměřice
směr TNS Modřice
1G
ODF MOK
MOK24vl.
10G
10G
CE L3 box č.2
48p 8xSFP
Cisco 9300
10G směr Brno, hl.n.
1G směr zast. Starý Lískovec
1G směr odb. Brno Židenice
1G směr BTS Brno H.Hešpice
směr žst.Modřice
MOK
ODF MOK
TNS Modřice
sdělovací místnost
MOK12vl.
ODF MOK
1G směr NS OTV
ODF MOK
1G směr PTO Brno Horní Heršpice
CE L3
24p 4xSFP
Cisco 9300
směr žst.Modřice 1G
přepojit na nový MOK
ODF MOK
směr žst.Modřice 1G
ODF MOK

LEGENDA

ODF	optický rozvaděč DOK/MOK
DWDM	vlnový multiplex
⛁	agregační uzel MPLS
L3	datový router, počet slotů SFP, portů Eth. viz popis
⛁	datový switch, počet portů Eth. viz popis, pro multiplikaci portů Ethernet 10/100
▲	TDM přenosový uzel SDH STM16
△	TDM přenosový uzel SDH STM4, STM1
———	2x opt. patchcord (resp. duplexní patchcord)
— — — —	metalický patchcord (UTP4p0,5/2xRJ45)
— · — · —	optický kabel
- - —— - -	metalický kabel
⊟	modul SFP
⊠	modul SFP v průmyslovém provedení

———	stávající sdělovací zařízení, beze změny
———	demontáže sdělovacího zařízení v rámci PS 90-02-80
———	demontáže v rámci ostatních PS a SO
———	nové sdělovací zařízení v rámci PS 90-02-80
———	přemisťované nebo upravované stávající sdělovací zařízení v rámci PS 90-02-80
———	sdělovací zařízení - nové nebo upravované a doplňované v rámci ostatních PS

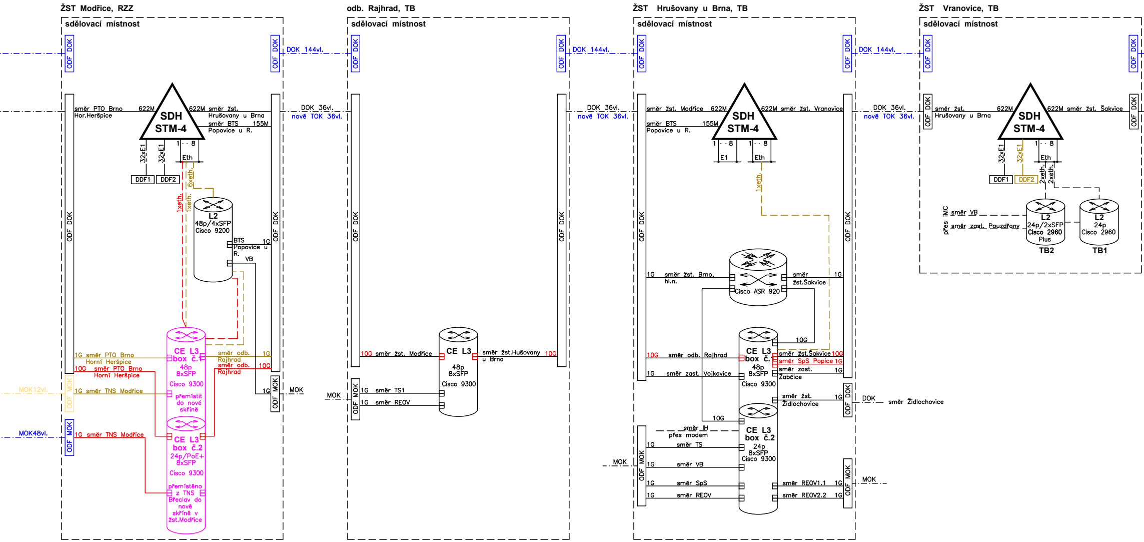
ŽST Modřice, RZZ
sdělovací místnost
ODF DOK
DOK 144vl.
směr PTO Brno
Hor.Heršpice
622M
SDH
STM-4
622M směr žst.
Hrušovany u Brna
směr BTS 155M
Popovice u R.
32xE1
32xE1
1 · · 8
Eth
DDF1
DDF2
6xeth.
1xeth.
1xeth.
L2
48p/4xSFP
Cisco 9200
BTS 1G
Popovice u R.
VB
DOK 36vl.
nově TOK 36vl.
CE L3
box č.1
48p
8xSFP
Cisco 9300
přemístit do nové skříně
1G směr PTO Brno
Horní Heršpice
10G směr PTO Brno
Horní Heršpice
směr odb. 1G
Rajhrad
směr odb. 10G
Rajhrad
MOK12vl.
ODF MOK
1G směr TNS Modřice
1G
MOK
MOK48vl.
1G směr TNS Modřice
CE L3
box č.2
24p/PoE+
8xSFP
Cisco 9300
přemístěno z TNS Břeclav do nové skříně v žst.Modřice
odb. Rajhrad, TB
sdělovací místnost
ODF DOK
DOK 144vl.
DOK 36vl.
nově TOK 36vl.
10G směr žst. Modřice
CE L3
48p
8xSFP
Cisco 9300
směr žst.Hušovany u Brna 10G
MOK
ODF MOK
1G směr TS1
1G směr REOV
ŽST Hrušovany u Brna, TB
sdělovací místnost
ODF DOK
DOK 144vl.
směr žst. Modřice 622M
SDH
STM-4
622M směr žst. Vranovice
směr BTS 155M
Popovice u R.
1 · · 8
E1
1 · · 8
Eth
1xeth.
DOK 36vl.
nově TOK 36vl.
1G směr žst. Brno, hl.n.
Cisco ASR 920
směr 1G
žst.Šakvice
10G
10G směr odb. Rajhrad
CE L3
box č.1
48p
8xSFP
Cisco 9300
směr žst.Šakvice 10G
směr SpS Popice 1G
směr zast. 1G
Žabčice
1G směr zast. Vojkovice
směr žst. 1G
Židlochovice
DOK
směr Židlochovice
10G
směr IH
přes modem
CE L3
box č.2
24p
8xSFP
Cisco 9300
MOK
ODF MOK
1G směr TS
1G směr VB
1G směr SpS
1G směr REOV
směr REOV1.1 1G
směr REOV2.2 1G
MOK
ŽST Vranovice, TB
sdělovací místnost
ODF DOK
směr žst.
Hrušovany u Brna
622M
SDH
STM-4
622M směr žst. Šakvice
32xE1
32xE1
1 · · 8
Eth
DDF1
DDF2
2xeth.
2xeth.
přes iMC
směr VB
směr zast. Pouzdřany
L2
24p/2xSFP
Cisco 2960
Plus
TB2
L2
24p
Cisco 2960
TB1

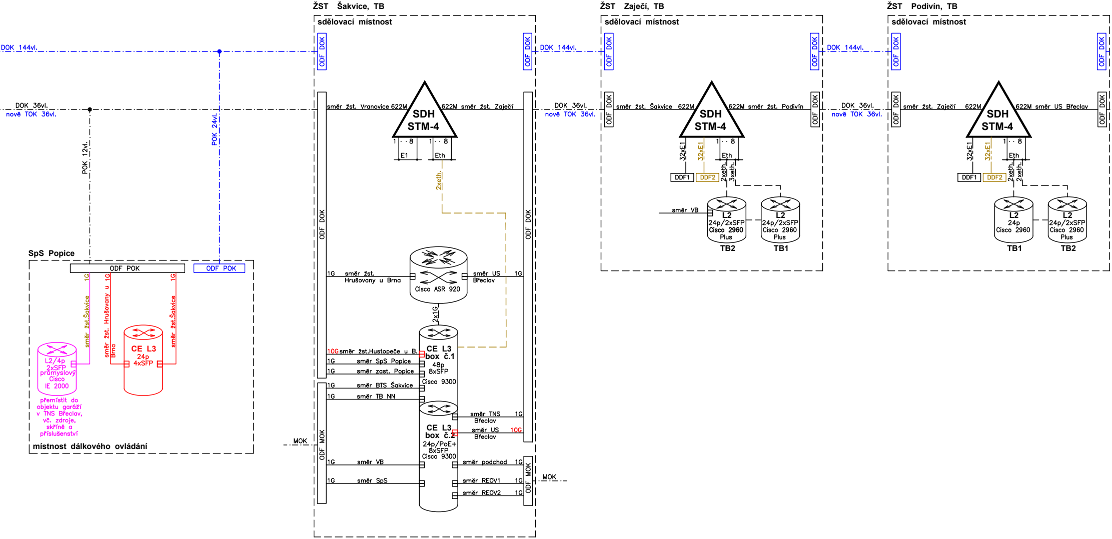
ŽST Šakvice, TB
sdělovací místnost
ŽST Zaječí, TB
sdělovací místnost
ŽST Podivín, TB
sdělovací místnost
DOK 144vl.
DOK 144vl.
DOK 144vl.
ODF DOK
ODF DOK
ODF DOK
ODF DOK
ODF DOK
ODF DOK
DOK 36vl.
nově TOK 36vl.
DOK 36vl.
nově TOK 36vl.
DOK 36vl.
nově TOK 36vl.
POK 12vl.
POK 24vl.
směr žst. Vranovice 622M
622M směr žst. Zaječí
SDH
STM-4
1 · · 8
1 · · 8
E1
Eth
2xeth.
ODF DOK
ODF DOK
1G
směr žst. Hrušovany u Brna
Cisco ASR 920
směr US Břeclav
1G
2x1G
10G směr žst.Hustopeče u B.
1G směr SpS Popice
1G směr zast. Popice
1G směr BTS Šakvice
1G směr TB NN
CE L3
box č.1
48p
8xSFP
Cisco 9300
CE L3
box č.2
24p/PoE+
8xSFP
Cisco 9300
směr TNS Břeclav 1G
směr US Břeclav 10G
MOK
ODF MOK
1G směr VB
1G směr SpS
směr podchod 1G
směr REOV1 1G
směr REOV2 1G
ODF MOK
MOK
SpS Popice
ODF POK
ODF POK
1G
směr žst.Šakvice
1G
směr žst. Hrušovany u Brna
1G
směr žst.Šakvice
L2/4p
2xSFP
průmyslový
Cisco
IE 2000
CE L3
24p
4xSFP
přemístit do objektu garáží v TNS Břeclav, vč. zdroje, skříně a příslušenství
místnost dálkového ovládání
ODF DOK
směr žst. Šakvice 622M
622M směr žst. Podivín
ODF DOK
SDH
STM-4
32xE1
32xE1
1 · · 8
Eth
DDF1
DDF2
2xeth.
3xeth.
směr VB
L2
24p/2xSFP
Cisco 2960
Plus
TB2
L2
24p/2xSFP
Cisco 2960
Plus
TB1
ODF DOK
směr žst. Zaječí 622M
622M směr US Břeclav
ODF DOK
SDH
STM-4
32xE1
32xE1
1 · · 8
Eth
DDF1
DDF2
2xeth.
2xeth.
L2
24p
Cisco 2960
TB1
L2
24p/2xSFP
Cisco 2960
Plus
TB2

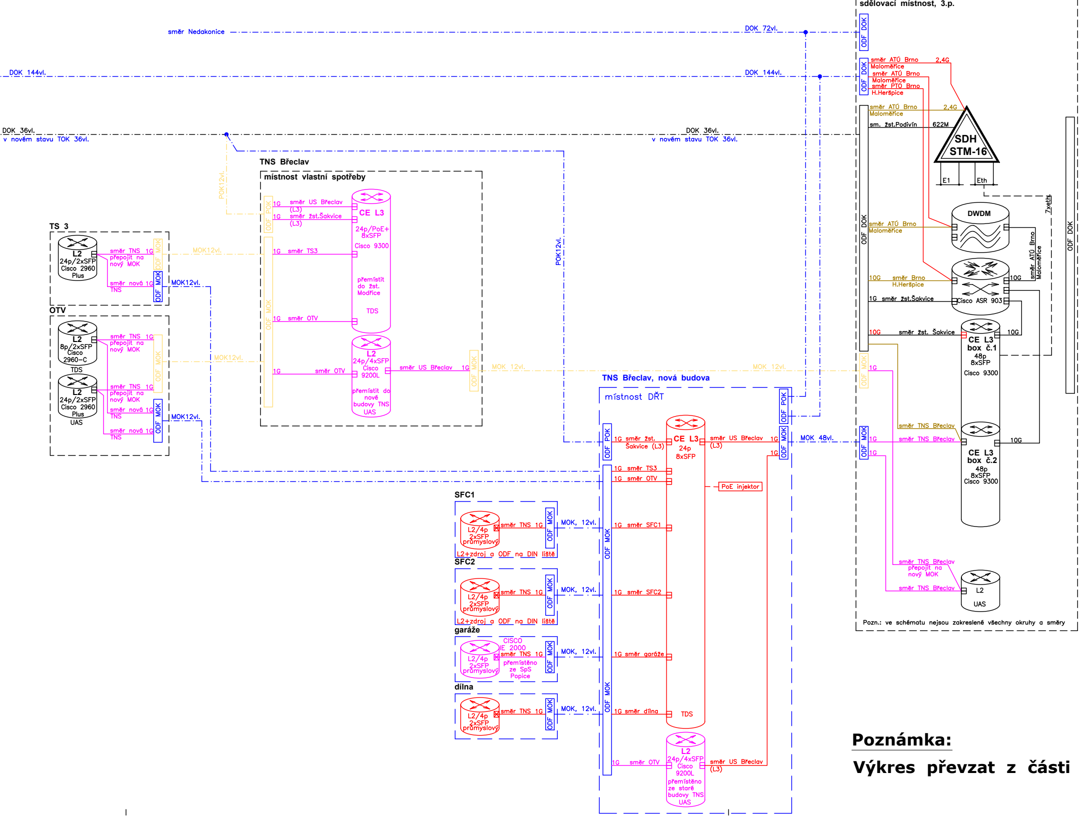
sdělovací místnost, 3.p.
směr Nedakonice
DOK 72vl.
DOK 144vl.
DOK 36vl.
v novém stavu TOK 36vl.
ODF DOK
směr ATÚ Brno Maloměřice 2,4G
směr PTO Brno H.Heršpice
sm. žst.Podivín 622M
SDH STM-16
E1
Eth
7xeth
DWDM
směr ATÚ Brno Maloměřice
10G směr Brno H.Heršpice
1G směr žst.Šakvice
Cisco ASR 903
10G směr žst. Šakvice
CE L3 box č.1 48p 8xSFP Cisco 9300
CE L3 box č.2 48p 8xSFP Cisco 9300
10G
ODF MOK
směr TNS Břeclav
směr TNS Břeclav přepojit na nový MOK
L2 UAS
Pozn.: ve schématu nejsou zakreslené všechny okruhy a směry
TNS Břeclav
místnost vlastní spotřeby
POK12vl.
ODF POK
1G směr US Břeclav (L3)
1G směr žst.Šakvice (L3)
1G směr TS3
1G směr OTV
CE L3 24p/PoE+ 8xSFP Cisco 9300
přemístit do žst. Modřice
TDS
L2 24p/4xSFP Cisco 9200L
přemístit do nové budovy TNS
UAS
směr US Břeclav 1G
MOK 12vl.
POK12vl.
TS 3
L2 24p/2xSFP Cisco 2960 Plus
směr TNS 1G přepojit na nový MOK
směr nová 1G TNS
MOK12vl.
OTV
L2 8p/2xSFP Cisco 2960-C
TDS
L2 24p/2xSFP Cisco 2960 Plus
UAS
TNS Břeclav, nová budova
místnost DŘT
ODF POK
1G směr žst. Šakvice (L3)
CE L3 24p 8xSFP
směr US Břeclav (L3) 1G
MOK 48vl.
1G směr TS3
1G směr OTV
PoE injektor
1G směr SFC1
1G směr SFC2
1G směr garáže
1G směr dílna
TDS
1G směr OTV
L2 24p/4xSFP Cisco 9200L přemístěno ze staré budovy TNS UAS
směr US Břeclav (L3)
SFC1
L2/4p 2xSFP průmyslový
směr TNS 1G
MOK, 12vl.
L2+zdroj a ODF na DIN liště
SFC2
garáže
CISCO IE 2000
přemístěno ze SpS Popice
dílna

Poznámka:

Výkres převzat z části D.1.2

Jiná ověření:

Paré:

Orientační schéma:

Razítko oprávněné osoby:

Digitálně podepsal/a Jindřich Lukašík
Důvod: Jsem autorem tohoto dokumentu
Datum: pondělí 23. září 2024 8:38:12
DN: C=CZ, OID.2.5.4.97=NTRCZ-47114983, O="Česká pošta, s.p.", CN=PostSignum Qualified CA 4

Podpis: Datum:

Revize:	Datum:	Popis:	Kontroloval:
000	30.09.2024	Definitivní odevzdání dokumentace	Ing. Petr Kortyš

Stavebník/Investor:	**Správa železnic, státní organizace**
Adresa:	**Dlážděná 1003/7, 110 00 Praha 1**
Zástupce investora:	**Stavební správa východ**
Adresa:	**Nerudova 773/1, 779 00 Olomouc**

SPRÁVA ŽELEZNIC

Zhotovitel díla:	**SUDOP BRNO, spol. s r.o.**
Adresa:	Kounicova 26, 611 36 Brno
Kontakt:	T: +420 972 625 804 E: sudop@sudop-brno.cz

SUDOP BRNO

Zhotovitel části/objektu:	**Elektrizace železnic Praha a.s.**
Adresa:	nám.Hrdinů 1693/4a, 140 00 Praha 4 - Nusle
Kontakt:	T: +420 296 500 457 E: info@elzel.cz

ELEKTRIZACE ŽELEZNIC PRAHA A.S.

Hlavní projektant (HIP): **Ing. Jiří Pelc**
Specialista: **Ing. Jan Zářecký**

Název stavby/akce:	**Zvýšení trakčního výkonu TNS Břeclav**	Označení investora: **S622000531** Zakázka: **23074-01**	
Název části:	Dispečerská řídicí technika	Označení části: **D.1.3.1**	
Název objektu/dílčí části:	**Dispečerská řídicí technika**	Označení objektu/komplexu: **Objekty dle seznamu PK 00-03-05**	
Název přílohy: Název dílčí části přílohy:	Přenosová síť	Číslo přílohy (typ/pořadí): **2. 014**	
Odpovědný projektant: Jindřich Lukašík	Zpracovatel přílohy: Jindřich Lukašík	Měřítko: 9x A4 Formáty: -	Stupeň dokumentace: **DUSL**
Kraj: Jihomoravský	Katastrální území: viz. příloha A.	TUDU: viz. příloha A.	Smluvní datum zpracování: **30.09.2024**

Označení investora:	Stupeň dokumentace:	Část:	Objekt:	Podobjekt:	Příloha:	Revize:
S 6 2 2 0 0 0 5 3 1	D U S L X	_ D 1 3 0 1	_ P K 0 0 0 3 0 5	_ X X	_ 2 _ 0 1 4	0 0 0

Sdělovací zařízení.